型式適合認定書別添仕様書及び図面

建築基準法施行令第３５条第１項の大臣認定による
流量調整型嫌気濾床担体流動生物濾過循環方式
【認定番号（認定年月日）： DW1A-8230（平成14年3月14日）】

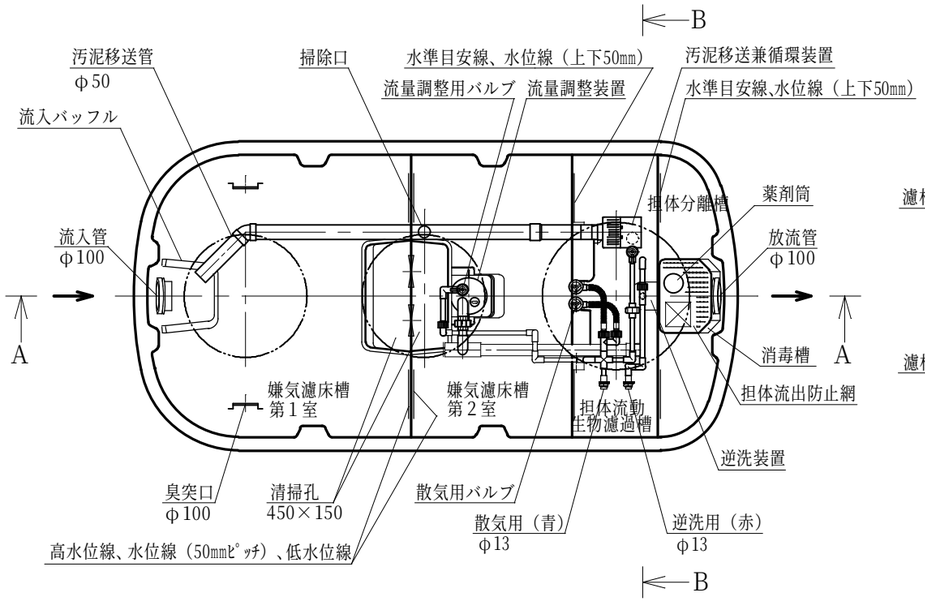

平　面　図

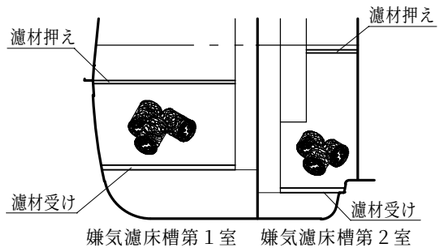

濾材取付図

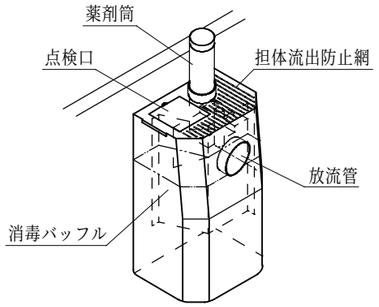

消毒槽立体図

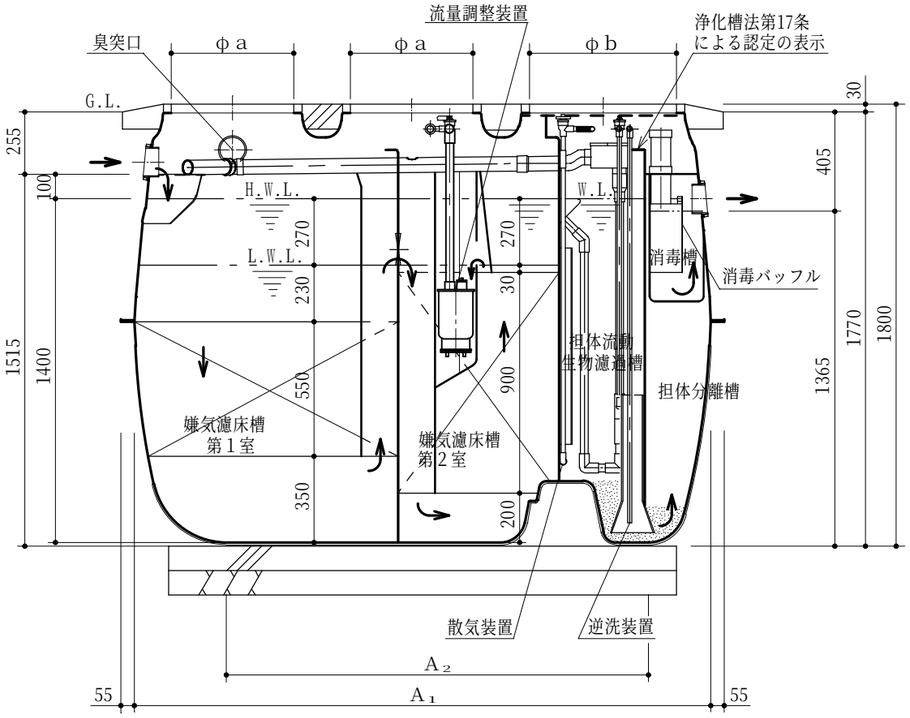

Ａ－Ａ断面図

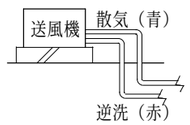

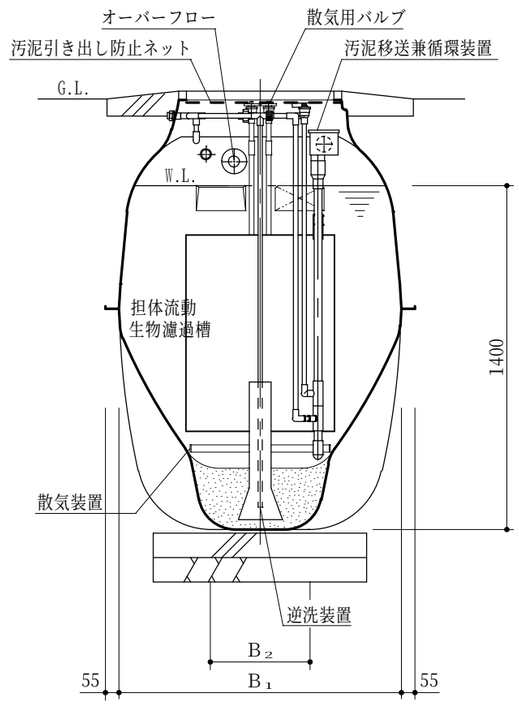

Ｂ－Ｂ断面図

会　社　名	株式会社ダイキアクシス 〒791-8517 愛媛県松山市美沢1-9-1 (089)925-2222			
型　　式	ダイキ小規模合併処理浄化槽　ＫＲＮ			
	－５型	－７型	－１０型	
型式適合認定番号	型01Cad0c 0052738	型01Cad0c 0072739	型01Cad0c 0102740	
認定年月日	平成１７年９月２２日認定			
放流水質	法令上の性能： ＢＯＤ ９０mg/ℓ以下　大腸菌群数3000個／cm³ 以下			
	移行認定《認定番号：DW1A-8230（平成14年3月14日）》による性能： ＢＯＤ ２０mg/ℓ 以下　Ｔ－Ｎ ２０mg/ℓ 以下			

仕様表					
槽の容量及び寸法	処理対象人員		5	7	10
	有効容量	嫌気濾床槽第１室	1.017	1.418	1.971
		嫌気濾床槽第２室	0.679	0.950	1.578
		担体流動生物濾過槽	0.311	0.425	0.545
		担体分離槽	0.130	0.194	0.194
		消毒槽	0.023	0.023	0.023
	寸法	A_1	2,200	2,350	3,250
		A_2	1,760	1,640	2,580
		B_1	850	1,150	1,150
		B_2	670	870	870
		a	500	500	600
		b	500	600	600
材料・材質及び機械設備の仕様	く体	材質	ＤＣＰＤ（ｼﾞｼｸﾛﾍﾟﾝﾀｼﾞｴﾝ）		
		板厚	3.2 ～ 8.0		
	仕切板	材質	ＦＲＰ（ガラス繊維強化ポリエステル）		
		板厚	2.4 ～ 4.0		
	濾材・担体	形状	ヘチマ様円筒状／球状　*1		
		材質	PP(ﾎﾟﾘﾌﾟﾛﾋﾟﾚﾝ)／PVA(ﾎﾟﾘﾋﾞﾆﾙｱﾙｺｰﾙ)又はPEG(ﾎﾟﾘｴﾁﾚﾝｸﾞﾘｺｰﾙ)　*1		
		目幅間隔	φ150×150L／φ150×75L／φ4.0～φ5.0　*2		
		充填率（%）	38.2～40.0／ 55.4～62.6／16.0～18.3　*2		
	散気管	材質	ＰＰ（ポリプロピレン）		
		長さ	210 ×2		
	送風機	型式	電磁式（電磁弁内蔵型）・吐出口×２ヶ		
		吐出風量(ℓ/分)	８０		１００
	放流管	材質	ＰＶＣ（ポリ塩化ビニル）		
		内径	φ100		
	マンホール	材質	ＰＰ，ＦＲＰ又は鋳鉄		
		内径・個数	φ500×3	φ500×2 φ600×1	φ600×3

注：寸法の単位はmm、容量の単位はm^3とする。
*1　嫌気濾床槽　／　担体流動生物濾過槽
*2　嫌気濾床槽第１室／嫌気濾床槽第２室／担体流動生物濾過槽

・振動、騒音、防虫、防臭対策は必要に応じて行う。
・流入、設置条件によりオプション槽を組み合わせる。